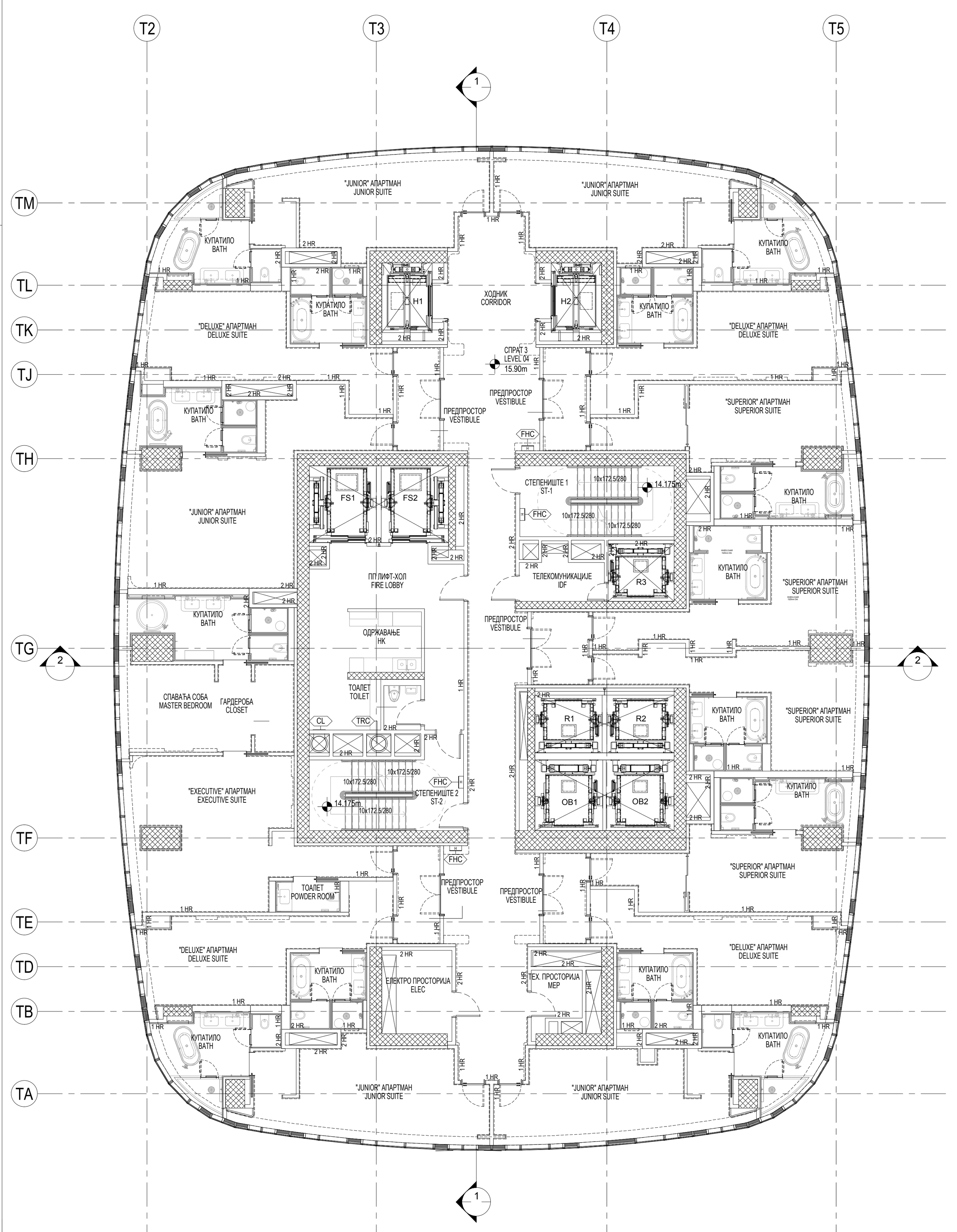

1 3.СПРАТ
LEVEL 04
1 : 100

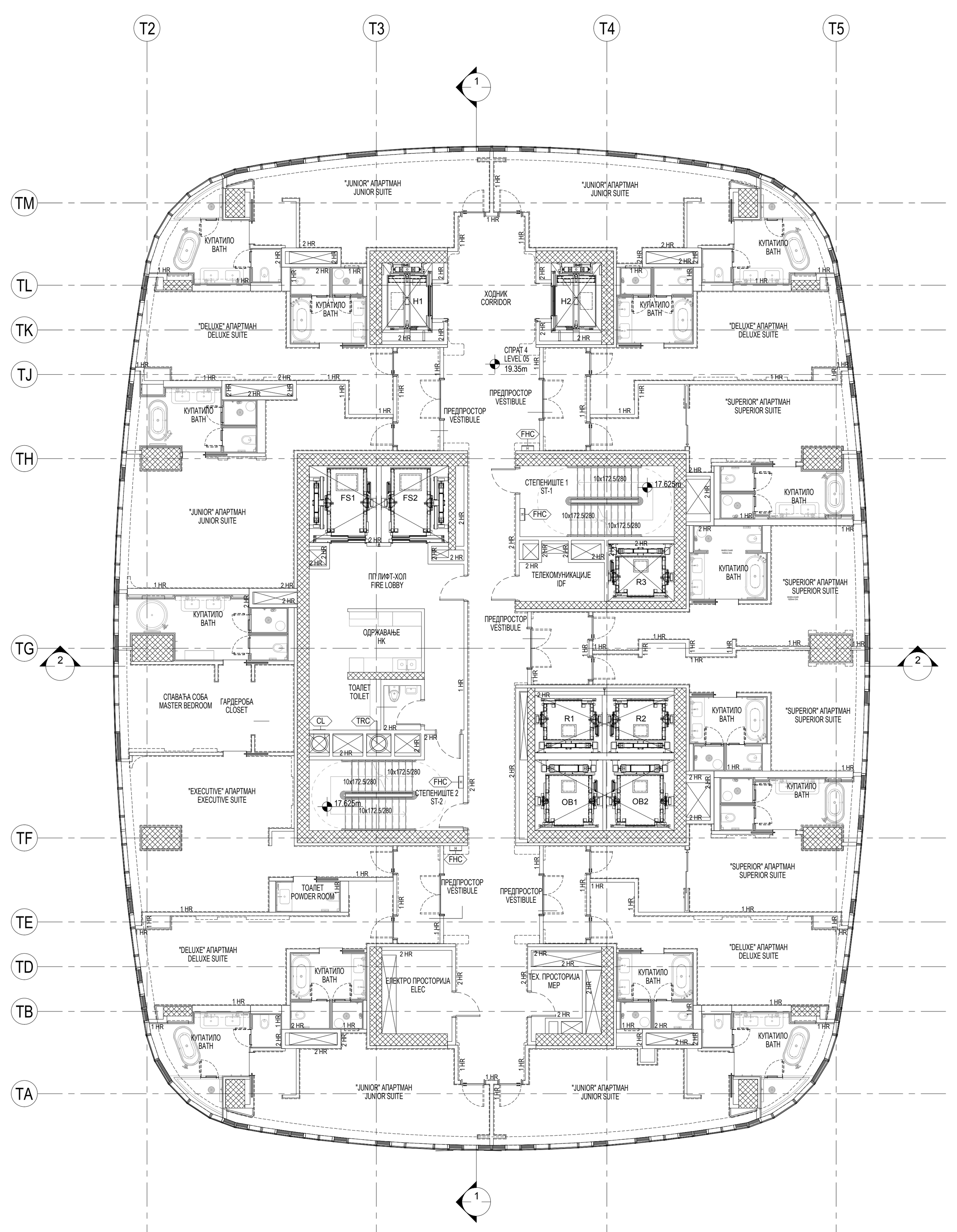

2 4.СПРАТ
LEVEL 05
1 : 100

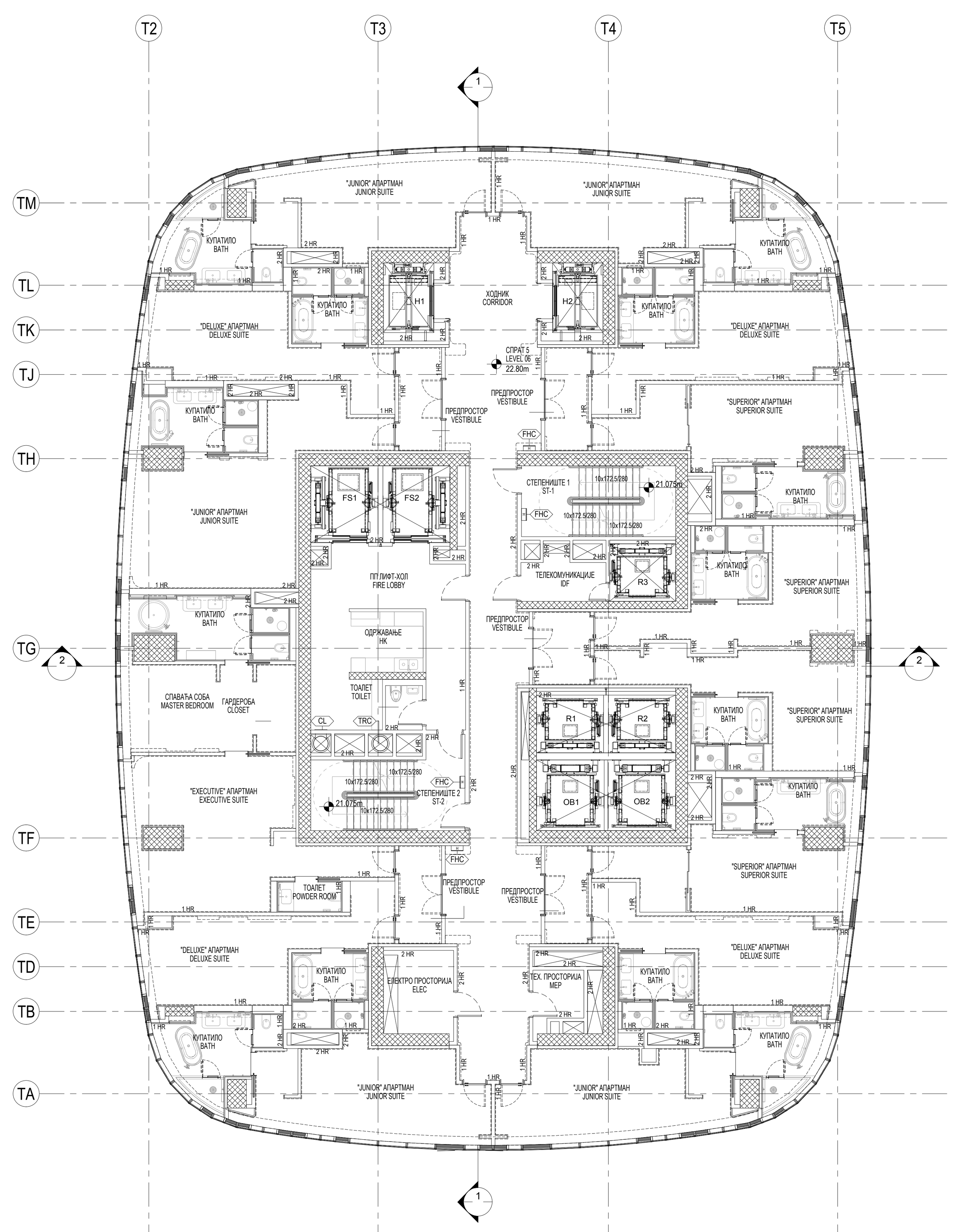

3 5.СПРАТ
LEVEL 06
1 : 100

ОСТВАРЕНЕ НЕТО ПОВРШИНЕ И ОБРАДА ПОВРШИНА _ 3.СПРАТ
ROOM FINISH SCHEDULE _ LEVEL 04

НАЗИВ ПРОСТОРИЈЕ ROOM NAME	НЕТО ПОВРШ. AREA	ЗИД / WALL FINISH СЕВЕР NORTH	ИСТОК EAST	ЈУГ SOUTH	ЗАПАД WEST	ПЛАФОН CEILING FINISH	ПОД FLOOR FINISH	СОКЛА BASE FINISH	НАПОМЕНЕ COMMENTS
ХОДНИК CORRIDOR	105.18	ДРВЕНА ОБЛОГА/ВИНИЛ//БРОНЗАНИ МЕТАЛНИ ПРОФИЛИ WOOD VENEER/VINYL/HAIRLINE BRONZE STAINLESS STEEL				СПУШ. ПЛАФОН SC	ТЕПИХ/МЕРМЕР CARPET/MARBLE	КАМЕН STONE	ПРЕМА ПР.ЕНТ. BY I.D.
СТЕПЕНИШТЕ 1 ST-1	18.94m²	БОЈА - 03 PT-03	БОЈА - 03 PT-03	БОЈА - 03 PT-03	БОЈА - 03 PT-03	БЕЗ ЗАВРШНЕ ОБР EC	ЕПОКСИ П-01 EPX-01	ГУМЕНА СОКЛА-02 RB-02	
ТЕХ. ПРОСТОРИЈА - ТЕЛЕКОМУНИКАЦИЈЕ IDF	6.76m²	ИВЕРИЦА PLYWD	БОЈА - 03 PT-03	ИВЕРИЦА PLYWD	БОЈА - 03 PT-03	БЕЗ ЗАВРШНЕ ОБР EC	ВИНИЛ-02 RF-02	ГУМЕНА СОКЛА-01 RB-01	ВАТРООТП.ИВЕР.Б-03 FR-PLYWOOD PT-03
ТЕХНИЧКА ПРОСТОРИЈА MEP	4.69m²	БОЈА - 03 PT-03	БОЈА - 03 PT-03	БОЈА - 03 PT-03	БОЈА - 03 PT-03	БЕЗ ЗАВРШНЕ ОБР. EC	БЕТОН ЗАВР.ОБР. SC	ГУМЕНА СОКЛА-01 RB-01	
ЕЛЕКТРО ПРОСТОРИЈА ELEC	8.25m²	БОЈА - 03 PT-03	БОЈА - 03 PT-03	БОЈА - 03 PT-03	БОЈА - 03 PT-03	БЕЗ ЗАВРШНЕ ОБР EC	ЕПОКСИ П-01 EPX-01	ГУМЕНА СОКЛА-01 RB-01	
СТЕПЕНИШТЕ 2 ST-2	20.69m²	БОЈА - 03 PT-03	БОЈА - 03 PT-03	БОЈА - 03 PT-03	БОЈА - 03 PT-03	БЕЗ ЗАВРШНЕ ОБР EC	ЕПОКСИ П-01 EPX-01	ГУМЕНА СОКЛА-02 RB-02	
ПРОТИВПОЖАРНИ ЛИФТ-ХОЛ FIRE LOBBY	23.20m²	БОЈА - 03 PT-03	БОЈА - 03 PT-03	БОЈА - 03 PT-03	БОЈА - 03 PT-03	БЕЗ ЗАВРШНЕ ОБР EC	ВИНИЛ-01 RF-01	ГУМЕНА СОКЛА-01 RB-01	
ТОАЛЕТ TOILET	2.86m²	БОЈА - 03 PT-03	БОЈА - 03 PT-03	БОЈА - 03 PT-03	БОЈА - 03 PT-03	АКУС.ПЛАФ.ПЛ.02 ACT-02	КЕР. ПЛ. 01 CT-01	КЕР. ПЛ. 02 CT-02	
ОДРЖАВАЊЕ HK	18.74m²	БОЈА - 03 PT-03	БОЈА - 03 PT-03	БОЈА - 03 PT-03	БОЈА - 03 PT-03	АКУС.ПЛАФ.ПЛ.02 ACT-02	ВИНИЛ-01 RF-01	ГУМЕНА СОКЛА-01 RB-01	
УКУПНО TOTAL	209.30m²								
"JUNIOR" АПАРТМАН JUNIOR SUITE	35.33m²	ВИНИЛ//БРОНЗАНИ МЕТАЛНИ ПРОФИЛИ VINYL/ANTIQUE BRONZE METAL				СПУШ. ПЛАФОН SC	ПАРКЕТ WOOD	ПАРКЕТ WOOD	ПРЕМА ПР.ЕНТ. BY I.D.
КУПАТИЛО BATH	13.91m²	МЕРМЕР/МОЗАИК/СТАКЛО MARBLE/MOSAIC/GLASS				СПУШ. ПЛАФОН SC	МЕРМЕР MARBLE	МЕРМЕР MARBLE	ПРЕМА ПР.ЕНТ. BY I.D.
"JUNIOR" АПАРТМАН УКУПНО JUNIOR SUITE TOTAL	49.23m²								
"DELUXE" АПАРТМАН DELUXE SUITE	30.81m²	ВИНИЛ//БРОНЗАНИ МЕТАЛНИ ПРОФИЛИ VINYL/ANTIQUE BRONZE METAL				СПУШ. ПЛАФОН SC	ПАРКЕТ WOOD	ПАРКЕТ WOOD	ПРЕМА ПР.ЕНТ. BY I.D.
КУПАТИЛО BATH	10.03m²	МЕРМЕР/МОЗАИК/СТАКЛО MARBLE/MOSAIC/GLASS				СПУШ. ПЛАФОН SC	МЕРМЕР MARBLE	МЕРМЕР MARBLE	ПРЕМА ПР.ЕНТ. BY I.D.
"DELUXE" АПАРТМАН УКУПНО DELUXE SUITE TOTAL	40.84m²								
"SUPERIOR" АПАРТМАН SUPERIOR SUITE	29.82m²	ВИНИЛ//БРОНЗАНИ МЕТАЛНИ ПРОФИЛИ VINYL/ANTIQUE BRONZE METAL				СПУШ. ПЛАФОН SC	ПАРКЕТ WOOD	ПАРКЕТ WOOD	ПРЕМА ПР.ЕНТ. BY I.D.
КУПАТИЛО BATH	12.55m²	МЕРМЕР/МОЗАИК/СТАКЛО MARBLE/MOSAIC/GLASS				СПУШ. ПЛАФОН SC	МЕРМЕР MARBLE	МЕРМЕР MARBLE	ПРЕМА ПР.ЕНТ. BY I.D.
"SUPERIOR" АПАРТМАН УКУПНО SUPERIOR SUITE TOTAL	42.37m²								
"SUPERIOR" ПОПП* АПАРТМАН SUPERIOR ADA	30.60m²	ВИНИЛ/БРОНЗАНИ МЕТАЛНИ ПРОФИЛИ VINYL/ANTIQUE BRONZE METAL				СПУШ. ПЛАФОН SC	ПАРКЕТ WOOD	ПАРКЕТ WOOD	ПРЕМА ПР.ЕНТ. BY I.D.
ПОПП* КУПАТИЛО SUPERIOR ADA BATH	9.69m²	МЕРМЕР/МОЗАИК/СТАКЛО MARBLE/MOSAIC/GLASS				СПУШ. ПЛАФОН SC	МЕРМЕР MARBLE	МЕРМЕР MARBLE	ПРЕМА ПР.ЕНТ. BY I.D.
"SUP." ПОПП* АПАРТМАН УКУПНО SUPERIOR ADA TOTAL	40.29m²								
"SUPERIOR" АПАРТМАН SUPERIOR SUITE	29.97m²	ВИНИЛ//БРОНЗАНИ МЕТАЛНИ ПРОФИЛИ VINYL/ANTIQUE BRONZE METAL				СПУШ. ПЛАФОН SC	ПАРКЕТ WOOD	ПАРКЕТ WOOD	ПРЕМА ПР.ЕНТ. BY I.D.
КУПАТИЛО BATH	9.69m²	МЕРМЕР/МОЗАИК/СТАКЛО MARBLE/MOSAIC/GLASS				СПУШ. ПЛАФОН SC	МЕРМЕР MARBLE	МЕРМЕР MARBLE	ПРЕМА ПР.ЕНТ. BY I.D.
"SUPERIOR" АПАРТМАН УКУПНО SUPERIOR SUITE TOTAL	39.66m²								
"SUPERIOR" АПАРТМАН SUPERIOR SUITE	29.25m²	ВИНИЛ//БРОНЗАНИ МЕТАЛНИ ПРОФИЛИ VINYL/ANTIQUE BRONZE METAL				СПУШ. ПЛАФОН SC	ПАРКЕТ WOOD	ПАРКЕТ WOOD	ПРЕМА ПР.ЕНТ. BY I.D.
КУПАТИЛО BATH	12.55m²	МЕРМЕР/МОЗАИК/СТАКЛО MARBLE/MOSAIC/GLASS				СПУШ. ПЛАФОН SC	МЕРМЕР MARBLE	МЕРМЕР MARBLE	ПРЕМА ПР.ЕНТ. BY I.D.
"SUPERIOR" АПАРТМАН УКУПНО SUPERIOR SUITE TOTAL	41.79m²								
"DELUXE" АПАРТМАН DELUXE SUITE	30.01m²	ВИНИЛ//БРОНЗАНИ МЕТАЛНИ ПРОФИЛИ VINYL/ANTIQUE BRONZE METAL				СПУШ. ПЛАФОН SC	ПАРКЕТ WOOD	ПАРКЕТ WOOD	ПРЕМА ПР.ЕНТ. BY I.D.
КУПАТИЛО BATH	10.03m²	МЕРМЕР/МОЗАИК/СТАКЛО MARBLE/MOSAIC/GLASS				СПУШ. ПЛАФОН SC	МЕРМЕР MARBLE	МЕРМЕР MARBLE	ПРЕМА ПР.ЕНТ. BY I.D.
"DELUXE" АПАРТМАН УКУПНО DELUXE SUITE TOTAL	40.04m²								
"JUNIOR" АПАРТМАН JUNIOR SUITE	34.10m²	ВИНИЛ//БРОНЗАНИ МЕТАЛНИ ПРОФИЛИ VINYL/ANTIQUE BRONZE METAL				СПУШ. ПЛАФОН SC	ПАРКЕТ WOOD	ПАРКЕТ WOOD	ПРЕМА ПР.ЕНТ. BY I.D.
КУПАТИЛО BATH	13.94m²	МЕРМЕР/МОЗАИК/СТАКЛО MARBLE/MOSAIC/GLASS				СПУШ. ПЛАФОН SC	МЕРМЕР MARBLE	МЕРМЕР MARBLE	ПРЕМА ПР.ЕНТ. BY I.D.
"JUNIOR" АПАРТМАН УКУПНО JUNIOR SUITE TOTAL	48.04m²								
"JUNIOR" АПАРТМАН JUNIOR SUITE	35.34m²	ВИНИЛ//БРОНЗАНИ МЕТАЛНИ ПРОФИЛИ VINYL/ANTIQUE BRONZE METAL				СПУШ. ПЛАФОН SC	ПАРКЕТ WOOD	ПАРКЕТ WOOD	ПРЕМА ПР.ЕНТ. BY I.D.
КУПАТИЛО BATH	13.93m²	МЕРМЕР/МОЗАИК/СТАКЛО MARBLE/MOSAIC/GLASS				СПУШ. ПЛАФОН SC	МЕРМЕР MARBLE	МЕРМЕР MARBLE	ПРЕМА ПР.ЕНТ. BY I.D.
"JUNIOR" АПАРТМАН УКУПНО JUNIOR SUITE TOTAL	49.27m²								
"DELUXE" АПАРТМАН DELUXE SUITE	30.66m²	ВИНИЛ//БРОНЗАНИ МЕТАЛНИ ПРОФИЛИ VINYL/ANTIQUE BRONZE METAL				СПУШ. ПЛАФОН SC	ПАРКЕТ WOOD	ПАРКЕТ WOOD	ПРЕМА ПР.ЕНТ. BY I.D.
КУПАТИЛО BATH	10.03m²	МЕРМЕР/МОЗАИК/СТАКЛО MARBLE/MOSAIC/GLASS				СПУШ. ПЛАФОН SC	МЕРМЕР MARBLE	МЕРМЕР MARBLE	ПРЕМА ПР.ЕНТ. BY I.D.
"DELUXE" АПАРТМАН УКУПНО DELUXE SUITE TOTAL	40.69m²								
"EXECUTIVE" АПАРТМАН EXECUTIVE SUITE	47.56m²	ВИНИЛ//БРОНЗАНИ МЕТАЛНИ ПРОФИЛИ VINYL/ANTIQUE BRONZE METAL				СПУШ. ПЛАФОН SC	ПАРКЕТ WOOD	ПАРКЕТ WOOD	ПРЕМА ПР.ЕНТ. BY I.D.
ТОАЛЕТ POWDER ROOM	3.52m²	МЕРМЕР/МОЗАИК/СТАКЛО MARBLE/MOSAIC/GLASS				СПУШ. ПЛАФОН SC	МЕРМЕР MARBLE	МЕРМЕР MARBLE	ПРЕМА ПР.ЕНТ. BY I.D.
СПАВАЋА СОБА MASTER BEDROOM	20.64m²	ВИНИЛ//БРОНЗАНИ МЕТАЛНИ ПРОФИЛИ VINYL/ANTIQUE BRONZE METAL				СПУШ. ПЛАФОН SC	ПАРКЕТ WOOD	ПАРКЕТ WOOD	ПРЕМА ПР.ЕНТ. BY I.D.
ГАРДЕРОБА CLOSET	6.02m²	ВИНИЛ//БРОНЗАНИ МЕТАЛНИ ПРОФИЛИ VINYL/ANTIQUE BRONZE METAL				СПУШ. ПЛАФОН SC	ПАРКЕТ WOOD	ПАРКЕТ WOOD	ПРЕМА ПР.ЕНТ. BY I.D.
КУПАТИЛО BATH	15.84m²	МЕРМЕР/МОЗАИК/СТАКЛО MARBLE/MOSAIC/GLASS				СПУШ. ПЛАФОН SC	МЕРМЕР MARBLE	МЕРМЕР MARBLE	ПРЕМА ПР.ЕНТ. BY I.D.
"EXECUTIVE" АПАРТМАН УКУПНО EXECUTIVE SUITE TOTAL	93.58m²								
"JUNIOR" АПАРТМАН JUNIOR SUITE	49.73m²	ВИНИЛ//БРОНЗАНИ МЕТАЛНИ ПРОФИЛИ VINYL/ANTIQUE BRONZE METAL				СПУШ. ПЛАФОН SC	ПАРКЕТ WOOD	ПАРКЕТ WOOD	ПРЕМА ПР.ЕНТ. BY I.D.
КУПАТИЛО BATH	13.02m²	МЕРМЕР/МОЗАИК/СТАКЛО MARBLE/MOSAIC/GLASS				СПУШ. ПЛАФОН SC	МЕРМЕР MARBLE	МЕРМЕР MARBLE	ПРЕМА ПР.ЕНТ. BY I.D.
"JUNIOR" АПАРТМАН УКУПНО JUNIOR SUITE TOTAL	62.75m²								
"DELUXE" АПАРТМАН DELUXE SUITE	30.81m²	ВИНИЛ//БРОНЗАНИ МЕТАЛНИ ПРОФИЛИ VINYL/ANTIQUE BRONZE METAL				СПУШ. ПЛАФОН SC	ПАРКЕТ WOOD	ПАРКЕТ WOOD	ПРЕМА ПР.ЕНТ. BY I.D.
КУПАТИЛО BATH	10.03m²	МЕРМЕР/МОЗАИК/СТАКЛО MARBLE/MOSAIC/GLASS				СПУШ. ПЛАФОН SC	МЕРМЕР MARBLE	МЕРМЕР MARBLE	ПРЕМА ПР.ЕНТ. BY I.D.
"DELUXE" АПАРТМАН УКУПНО DELUXE SUITE TOTAL	40.84m²								
"JUNIOR" АПАРТМАН JUNIOR SUITE	35.33m²	ВИНИЛ//БРОНЗАНИ МЕТАЛНИ ПРОФИЛИ VINYL/ANTIQUE BRONZE METAL				СПУШ. ПЛАФОН SC	ПАРКЕТ WOOD	ПАРКЕТ WOOD	ПРЕМА ПР.ЕНТ. BY I.D.
КУПАТИЛО BATH	13.92m²	МЕРМЕР/МОЗАИК/СТАКЛО MARBLE/MOSAIC/GLASS				СПУШ. ПЛАФОН SC	МЕРМЕР MARBLE	МЕРМЕР MARBLE	ПРЕМА ПР.ЕНТ. BY I.D.
"JUNIOR" АПАРТМАН УКУПНО JUNIOR SUITE TOTAL	49.24m²								
ПРЕДПРОСТОР VESTIBULE	7.74m²	ВИНИЛ//БРОНЗАНИ МЕТАЛНИ ПРОФИЛИ VINYL/ANTIQUE BRONZE METAL				СПУШ. ПЛАФОН SC	ПАРКЕТ WOOD	ПАРКЕТ WOOD	ПРЕМА ПР.ЕНТ. BY I.D.
ПРЕДПРОСТОР VESTIBULE	7.32m²	ВИНИЛ//БРОНЗАНИ МЕТАЛНИ ПРОФИЛИ VINYL/ANTIQUE BRONZE METAL				СПУШ. ПЛАФОН SC	ПАРКЕТ WOOD	ПАРКЕТ WOOD	ПРЕМА ПР.ЕНТ. BY I.D.
ПРЕДПРОСТОР VESTIBULE	6.80m²	ВИНИЛ//БРОНЗАНИ МЕТАЛНИ ПРОФИЛИ VINYL/ANTIQUE BRONZE METAL				СПУШ. ПЛАФОН SC	ПАРКЕТ WOOD	ПАРКЕТ WOOD	ПРЕМА ПР.ЕНТ. BY I.D.
ПРЕДПРОСТОР VESTIBULE	7.34m²	ВИНИЛ//БРОНЗАНИ МЕТАЛНИ ПРОФИЛИ VINYL/ANTIQUE BRONZE METAL				СПУШ. ПЛАФОН SC	ПАРКЕТ WOOD	ПАРКЕТ WOOD	ПРЕМА ПР.ЕНТ. BY I.D.
ПРЕДПРОСТОР VESTIBULE	7.74m²	ВИНИЛ//БРОНЗАНИ МЕТАЛНИ ПРОФИЛИ VINYL/ANTIQUE BRONZE METAL				СПУШ. ПЛАФОН SC	ПАРКЕТ WOOD	ПАРКЕТ WOOD	ПРЕМА ПР.ЕНТ. BY I.D.
ПРЕДПРОСТОР УКУПНО VESTIBULE TOTAL	36.95m²								
УКУПНО НЕТО ПОВРШИНА TOTAL NET AREA	924.86m²								

ОСТВАРЕНЕ НЕТО ПОВРШИНЕ И ОБРАДА ПОВРШИНА _ 4.СПРАТ
ROOM FINISH SCHEDULE _ LEVEL 05

НАЗИВ ПРОСТОРИЈЕ ROOM NAME	НЕТО ПОВРШ. AREA	ЗИД / WALL FINISH СЕВЕР NORTH	ИСТОК EAST	ЈУГ SOUTH	ЗАПАД WEST	ПЛАФОН CEILING FINISH	ПОД FLOOR FINISH	СОКЛА BASE FINISH	НАПОМЕНЕ COMMENTS
ХОДНИК CORRIDOR	105.48	ДРВЕНА ОБЛОГА/ВИНИЛ//БРОНЗАНИ МЕТАЛНИ ПРОФИЛИ WOOD VENEER/VINYL/HAIRLINE BRONZE STAINLESS STEEL				СПУШ. ПЛАФОН SC	ТЕПИХ/МЕРМЕР CARPET/MARBLE	КАМЕН STONE	ПРЕМА ПР.ЕНТ. BY I.D.
СТЕПЕНИШТЕ 1 ST-1	18.94m²	БОЈА - 03 PT-03	БОЈА - 03 PT-03	БОЈА - 03 PT-03	БОЈА - 03 PT-03	БЕЗ ЗАВРШНЕ ОБР EC	ЕПОКСИ П-01 EPX-01	ГУМЕНА СОКЛА-02 RB-02	
ТЕХ. ПРОСТОРИЈА - ТЕЛЕКОМУНИКАЦИЈЕ IDF	6.76m²	ИВЕРИЦА PLYWD	БОЈА - 03 PT-03	ИВЕРИЦА PLYWD	БОЈА - 03 PT-03	БЕЗ ЗАВРШНЕ ОБР EC	ВИНИЛ-02 RF-02	ГУМЕНА СОКЛА-01 RB-01	ВАТРООТП.ИВЕР.Б-03 FR-PLYWOOD PT-03
ТЕХНИЧКА ПРОСТОРИЈА MEP	4.69m²	БОЈА - 03 PT-03	БОЈА - 03 PT-03	БОЈА - 03 PT-03	БОЈА - 03 PT-03	БЕЗ ЗАВРШНЕ ОБР EC	БЕТОН ЗАВР.ОБР. SC	ГУМЕНА СОКЛА-01 RB-01	
ЕЛЕКТРО ПРОСТОРИЈА ELEC	8.25m²	БОЈА - 03 PT-03	БОЈА - 03 PT-03	БОЈА - 03 PT-03	БОЈА - 03 PT-03	БЕЗ ЗАВРШНЕ ОБР EC	БЕТОН ЗАВР.ОБР. SC	ГУМЕНА СОКЛА-01 RB-01	
СТЕПЕНИШТЕ 2 ST-2	20.69m²	БОЈА - 03 PT-03	БОЈА - 03 PT-03	БОЈА - 03 PT-03	БОЈА - 03 PT-03	БЕЗ ЗАВРШНЕ ОБР EC	ЕПОКСИ П-01 EPX-01	ГУМЕНА СОКЛА-02 RB-02	
ПРОТИВПОЖАРНИ ЛИФТ-ХОЛ FIRE LOBBY	23.20m²	БОЈА - 03 PT-03	БОЈА - 03 PT-03	БОЈА - 03 PT-03	БОЈА - 03 PT-03	БЕЗ ЗАВРШНЕ ОБР EC	БЕТОН ЗАВР.ОБР. SC	ГУМЕНА СОКЛА-01 RB-01	
ТОАЛЕТ TOILET	2.86m²	БОЈА - 03 PT-03	БОЈА - 03 PT-03	БОЈА - 03 PT-03	БОЈА - 03 PT-03	АКУС.ПЛАФ.ПЛ.02 ACT-02	КЕР. ПЛ. 01 CT-01	КЕР. ПЛ. 02 CT-02	
ОДРЖАВАЊЕ HK	18.74m²	БОЈА - 03 PT-03	БОЈА - 03 PT-03	БОЈА - 03 PT-03	БОЈА - 03 PT-03	АКУС.ПЛАФ.ПЛ.02 ACT-02	ВИНИЛ-01 RF-01	ГУМЕНА СОКЛА-01 RB-01	
УКУПНО TOTAL	209.60m²								
"JUNIOR" АПАРТМАН JUNIOR SUITE	35.33m²	ВИНИЛ//БРОНЗАНИ МЕТАЛНИ ПРОФИЛИ VINYL/ANTIQUE BRONZE METAL				СПУШ. ПЛАФОН SC	ПАРКЕТ WOOD	ПАРКЕТ WOOD	ПРЕМА ПР.ЕНТ. BY I.D.
КУПАТИЛО BATH	13.91m²	МЕРМЕР/МОЗАИК/СТАКЛО MARBLE/MOSAIC/GLASS				СПУШ. ПЛАФОН SC	МЕРМЕР MARBLE	МЕРМЕР MARBLE	ПРЕМА ПР.ЕНТ. BY I.D.
"JUNIOR" АПАРТМАН УКУПНО JUNIOR SUITE TOTAL	49.23m²								
"DELUXE" АПАРТМАН DELUXE SUITE	30.81m²	ВИНИЛ//БРОНЗАНИ МЕТАЛНИ ПРОФИЛИ VINYL/ANTIQUE BRONZE METAL				СПУШ. ПЛАФОН SC	ПАРКЕТ WOOD	ПАРКЕТ WOOD	ПРЕМА ПР.ЕНТ. BY I.D.
КУПАТИЛО BATH	10.03m²	МЕРМЕР/МОЗАИК/СТАКЛО MARBLE/MOSAIC/GLASS				СПУШ. ПЛАФОН SC	МЕРМЕР MARBLE	МЕРМЕР MARBLE	ПРЕМА ПР.ЕНТ. BY I.D.
"DELUXE" АПАРТМАН УКУПНО DELUXE SUITE TOTAL	40.84m²								
"SUPERIOR" АПАРТМАН SUPERIOR SUITE	29.82m²	ВИНИЛ//БРОНЗАНИ МЕТАЛНИ ПРОФИЛИ VINYL/ANTIQUE BRONZE METAL				СПУШ. ПЛАФОН SC	ПАРКЕТ WOOD	ПАРКЕТ WOOD	ПРЕМА ПР.ЕНТ. BY I.D.
КУПАТИЛО BATH	12.55m²	МЕРМЕР/МОЗАИК/СТАКЛО MARBLE/MOSAIC/GLASS				СПУШ. ПЛАФОН SC	МЕРМЕР MARBLE	МЕРМЕР MARBLE	ПРЕМА ПР.ЕНТ. BY I.D.
"SUPERIOR" АПАРТМАН УКУПНО SUPERIOR SUITE TOTAL	42.37m²								
"SUPERIOR" ПОПП* АПАРТМАН SUPERIOR ADA	30.60m²	ВИНИЛ//БРОНЗАНИ МЕТАЛНИ ПРОФИЛИ VINYL/ANTIQUE BRONZE METAL				СПУШ. ПЛАФОН SC	ПАРКЕТ WOOD	ПАРКЕТ WOOD	ПРЕМА ПР.ЕНТ. BY I.D.
ПОПП* КУПАТИЛО SUPERIOR ADA BATH	9.69m²	МЕРМЕР/МОЗАИК/СТАКЛО MARBLE/MOSAIC/GLASS				СПУШ. ПЛАФОН SC	МЕРМЕР MARBLE	МЕРМЕР MARBLE	ПРЕМА ПР.ЕНТ. BY I.D.
"SUP." ПОПП* АПАРТМАН УКУПНО SUPERIOR ADA TOTAL	40.29m²								
"SUPERIOR" АПАРТМАН SUPERIOR SUITE	29.97m²	ВИНИЛ//БРОНЗАНИ МЕТАЛНИ ПРОФИЛИ VINYL/ANTIQUE BRONZE METAL				СПУШ. ПЛАФОН SC	ПАРКЕТ WOOD	ПАРКЕТ WOOD	ПРЕМА ПР.ЕНТ. BY I.D.
КУПАТИЛО BATH	9.69m²	МЕРМЕР/МОЗАИК/СТАКЛО MARBLE/MOSAIC/GLASS				СПУШ. ПЛАФОН SC	МЕРМЕР MARBLE	МЕРМЕР MARBLE	ПРЕМА ПР.ЕНТ. BY I.D.
"SUPERIOR" АПАРТМАН УКУПНО SUPERIOR SUITE TOTAL	39.66m²								
"SUPERIOR" АПАРТМАН SUPERIOR SUITE	29.85m²	ВИНИЛ//БРОНЗАНИ МЕТАЛНИ ПРОФИЛИ VINYL/ANTIQUE BRONZE METAL				СПУШ. ПЛАФОН SC	ПАРКЕТ WOOD	ПАРКЕТ WOOD	ПРЕМА ПР.ЕНТ. BY I.D.
КУПАТИЛО BATH	12.55m²	МЕРМЕР/МОЗАИК/СТАКЛО MARBLE/MOSAIC/GLASS				СПУШ. ПЛАФОН SC	МЕРМЕР MARBLE	МЕРМЕР MARBLE	ПРЕМА ПР.ЕНТ. BY I.D.
"SUPERIOR" АПАРТМАН УКУПНО SUPERIOR SUITE TOTAL	42.39m²								
"DELUXE" АПАРТМАН DELUXE SUITE	30.57m²	ВИНИЛ//БРОНЗАНИ МЕТАЛНИ ПРОФИЛИ VINYL/ANTIQUE BRONZE METAL				СПУШ. ПЛАФОН SC	ПАРКЕТ WOOD	ПАРКЕТ WOOD	ПРЕМА ПР.ЕНТ. BY I.D.
КУПАТИЛО BATH	10.03m²	МЕРМЕР/МОЗАИК/СТАКЛО MARBLE/MOSAIC/GLASS				СПУШ. ПЛАФОН SC	МЕРМЕР MARBLE	МЕРМЕР MARBLE	ПРЕМА ПР.ЕНТ. BY I.D.
"DELUXE" АПАРТМАН УКУПНО DELUXE SUITE TOTAL	40.59m²								
"JUNIOR" АПАРТМАН JUNIOR SUITE	34.10m²	ВИНИЛ//БРОНЗАНИ МЕТАЛНИ ПРОФИЛИ VINYL/ANTIQUE BRONZE METAL				СПУШ. ПЛАФОН SC	ПАРКЕТ WOOD	ПАРКЕТ WOOD	ПРЕМА ПР.ЕНТ. BY I.D.
КУПАТИЛО BATH	13.94m²	МЕРМЕР/МОЗАИК/СТАКЛО MARBLE/MOSAIC/GLASS				СПУШ. ПЛАФОН SC	МЕРМЕР MARBLE	МЕРМЕР MARBLE	ПРЕМА ПР.ЕНТ. BY I.D.
"JUNIOR" АПАРТМАН УКУПНО JUNIOR SUITE TOTAL	48.04m²								
"JUNIOR" АПАРТМАН JUNIOR SUITE	35.34m²	ВИНИЛ//БРОНЗАНИ МЕТАЛНИ ПРОФИЛИ VINYL/ANTIQUE BRONZE METAL				СПУШ. ПЛАФОН SC	ПАРКЕТ WOOD	ПАРКЕТ WOOD	ПРЕМА ПР.ЕНТ. BY I.D.
КУПАТИЛО BATH	13.93m²	МЕРМЕР/МОЗАИК/СТАКЛО MARBLE/MOSAIC/GLASS				СПУШ. ПЛАФОН SC	МЕРМЕР MARBLE	МЕРМЕР MARBLE	ПРЕМА ПР.ЕНТ. BY I.D.
"JUNIOR" АПАРТМАН УКУПНО JUNIOR SUITE TOTAL	49.27m²								
"DELUXE" АПАРТМАН DELUXE SUITE	30.66m²	ВИНИЛ//БРОНЗАНИ МЕТАЛНИ ПРОФИЛИ VINYL/ANTIQUE BRONZE METAL				СПУШ. ПЛАФОН SC	ПАРКЕТ WOOD	ПАРКЕТ WOOD	ПРЕМА ПР.ЕНТ. BY I.D.
КУПАТИЛО BATH	10.03m²	МЕРМЕР/МОЗАИК/СТАКЛО MARBLE/MOSAIC/GLASS				СПУШ. ПЛАФОН SC	МЕРМЕР MARBLE	МЕРМЕР MARBLE	ПРЕМА ПР.ЕНТ. BY I.D.
"DELUXE" АПАРТМАН УКУПНО DELUXE SUITE TOTAL	40.69m²								
"EXECUTIVE" АПАРТМАН EXECUTIVE SUITE	47.56m²	ВИНИЛ//БРОНЗАНИ МЕТАЛНИ ПРОФИЛИ VINYL/ANTIQUE BRONZE METAL				СПУШ. ПЛАФОН SC	ПАРКЕТ WOOD	ПАРКЕТ WOOD	ПРЕМА ПР.ЕНТ. BY I.D.
ТОАЛЕТ POWDER ROOM	3.52m²	МЕРМЕР/МОЗАИК/СТАКЛО MARBLE/MOSAIC/GLASS				СПУШ. ПЛАФОН SC	МЕРМЕР MARBLE	МЕРМЕР MARBLE	ПРЕМА ПР.ЕНТ. BY I.D.
СПАВАЋА СОБА MASTER BEDROOM	20.64m²	ВИНИЛ//БРОНЗАНИ МЕТАЛНИ ПРОФИЛИ VINYL/ANTIQUE BRONZE METAL				СПУШ. ПЛАФОН SC	ПАРКЕТ WOOD	ПАРКЕТ WOOD	ПРЕМА ПР.ЕНТ. BY I.D.
ГАРДЕРОБА CLOSET	6.02m²	ВИНИЛ//БРОНЗАНИ МЕТАЛНИ ПРОФИЛИ VINYL/ANTIQUE BRONZE METAL				СПУШ. ПЛАФОН SC	ПАРКЕТ WOOD	ПАРКЕТ WOOD	ПРЕМА ПР.ЕНТ. BY I.D.
КУПАТИЛО BATH	15.84m²	МЕРМЕР/МОЗАИК/СТАКЛО MARBLE/MOSAIC/GLASS				СПУШ. ПЛАФОН SC	МЕРМЕР MARBLE	МЕРМЕР MARBLE	ПРЕМА ПР.ЕНТ. BY I.D.
"EXECUTIVE" АПАРТМАН УКУПНО EXECUTIVE SUITE TOTAL	93.58m²								
"JUNIOR" АПАРТМАН JUNIOR SUITE	49.73m²	ВИНИЛ//БРОНЗАНИ МЕТАЛНИ ПРОФИЛИ VINYL/ANTIQUE BRONZE METAL				СПУШ. ПЛАФОН SC	ПАРКЕТ WOOD	ПАРКЕТ WOOD	ПРЕМА ПР.ЕНТ. BY I.D.
КУПАТИЛО BATH	13.02m²	МЕРМЕР/МОЗАИК/СТАКЛО MARBLE/MOSAIC/GLASS				СПУШ. ПЛАФОН SC	МЕРМЕР MARBLE	МЕРМЕР MARBLE	ПРЕМА ПР.ЕНТ. BY I.D.
"JUNIOR" АПАРТМАН УКУПНО JUNIOR SUITE TOTAL	62.75m²								
"DELUXE" АПАРТМАН DELUXE SUITE	30.81m²	ВИНИЛ//БРОНЗАНИ МЕТАЛНИ ПРОФИЛИ VINYL/ANTIQUE BRONZE METAL				СПУШ. ПЛАФОН SC	ПАРКЕТ WOOD	ПАРКЕТ WOOD	ПРЕМА ПР.ЕНТ. BY I.D.
КУПАТИЛО BATH	10.03m²	МЕРМЕР/МОЗАИК/СТАКЛО MARBLE/MOSAIC/GLASS				СПУШ. ПЛАФОН SC	МЕРМЕР MARBLE	МЕРМЕР MARBLE	ПРЕМА ПР.ЕНТ. BY I.D.
"DELUXE" АПАРТМАН УКУПНО DELUXE SUITE TOTAL	40.84m²								
"JUNIOR" АПАРТМАН JUNIOR SUITE	35.33m²	ВИНИЛ//БРОНЗАНИ МЕТАЛНИ ПРОФИЛИ VINYL/ANTIQUE BRONZE METAL				СПУШ. ПЛАФОН SC	ПАРКЕТ WOOD	ПАРКЕТ WOOD	ПРЕМА ПР.ЕНТ. BY I.D.
КУПАТИЛО BATH	13.92m²	МЕРМЕР/МОЗАИК/СТАКЛО MARBLE/MOSAIC/GLASS				СПУШ. ПЛАФОН SC	МЕРМЕР MARBLE	МЕРМЕР MARBLE	ПРЕМА ПР.ЕНТ. BY I.D.
"JUNIOR" АПАРТМАН УКУПНО JUNIOR SUITE TOTAL	49.24m²								
ПРЕДПРОСТОР VESTIBULE	7.74m²	ВИНИЛ//БРОНЗАНИ МЕТАЛНИ ПРОФИЛИ VINYL/ANTIQUE BRONZE METAL				СПУШ. ПЛАФОН SC	ПАРКЕТ WOOD	ПАРКЕТ WOOD	ПРЕМА ПР.ЕНТ. BY I.D.
ПРЕДПРОСТОР VESTIBULE	7.32m²	ВИНИЛ//БРОНЗАНИ МЕТАЛНИ ПРОФИЛИ VINYL/ANTIQUE BRONZE METAL				СПУШ. ПЛАФОН SC	ПАРКЕТ WOOD	ПАРКЕТ WOOD	ПРЕМА ПР.ЕНТ. BY I.D.
ПРЕДПРОСТОР VESTIBULE	7.34m²	ВИНИЛ//БРОНЗАНИ МЕТАЛНИ ПРОФИЛИ VINYL/ANTIQUE BRONZE METAL				СПУШ. ПЛАФОН SC	ПАРКЕТ WOOD	ПАРКЕТ WOOD	ПРЕМА ПР.ЕНТ. BY I.D.
ПРЕДПРОСТОР VESTIBULE	7.34m²	ВИНИЛ//БРОНЗАНИ МЕТАЛНИ ПРОФИЛИ VINYL/ANTIQUE BRONZE METAL				СПУШ. ПЛАФОН SC	ПАРКЕТ WOOD	ПАРКЕТ WOOD	ПРЕМА ПР.ЕНТ. BY I.D.
ПРЕДПРОСТОР VESTIBULE	7.74m²								
ПРЕДПРОСТОР УКУПНО VESTIBULE TOTAL	37.49m²								
УКУПНО НЕТО ПОВРШИНА TOTAL NET AREA	926.86m²								

ОСТВАРЕНЕ НЕТО ПОВРШИНЕ И ОБРАДА ПОВРШИНА _ 5.СПРАТ
ROOM FINISH SCHEDULE _ LEVEL 06

НАЗИВ ПРОСТОРИЈЕ ROOM NAME	НЕТО ПОВРШ. AREA	ЗИД / WALL FINISH СЕВЕР NORTH	ИСТОК EAST	ЈУГ SOUTH	ЗАПАД WEST	ПЛАФОН CEILING FINISH	ПОД FLOOR FINISH	СОКЛА BASE FINISH	НАПОМЕНЕ COMMENTS
ХОДНИК CORRIDOR	105.48	ДРВЕНА ОБЛОГА/ВИНИЛ//БРОНЗАНИ МЕТАЛНИ ПРОФИЛИ WOOD VENEER/VINYL/HAIRLINE BRONZE STAINLESS STEEL				СПУШ. ПЛАФОН SC	ТЕПИХ/МЕРМЕР CARPET/MARBLE	КАМЕН STONE	ПРЕМА ПР.ЕНТ. BY I.D.
СТЕПЕНИШТЕ 1 ST-1	18.94m²	БОЈА - 03 PT-03	БОЈА - 03 PT-03	БОЈА - 03 PT-03	БОЈА - 03 PT-03	БЕЗ ЗАВРШНЕ ОБР EC	ЕПОКСИ П-01 EPX-01	ГУМЕНА СОКЛА-02 RB-02	
ТЕХ. ПРОСТОРИЈА - ТЕЛЕКОМУНИКАЦИЈЕ IDF	6.76m²	БОЈА - 03 PT-03	БОЈА - 03 PT-03	ИВЕРИЦА PLYWD	БОЈА - 03 PT-03	БЕЗ ЗАВРШНЕ ОБР EC	ВИНИЛ-02 RF-02	ГУМЕНА СОКЛА-01 RB-01	ВАТРООТП.ИВЕР. FR-PLYWOOD PT-03
ТЕХНИЧКА ПРОСТОРИЈА MEP	4.69m²	БОЈА - 03 PT-03	БОЈА - 03 PT-03	БОЈА - 03 PT-03	БОЈА - 03 PT-03	БЕЗ ЗАВРШНЕ ОБР EC	ЕПОКСИ П-01 EPX-01	ГУМЕНА СОКЛА-01 RB-01	
ЕЛЕКТРО ПРОСТОРИЈА ELEC	8.25m²	БОЈА - 03 PT-03	БОЈА - 03 PT-03	БОЈА - 03 PT-03	БОЈА - 03 PT-03	БЕЗ ЗАВРШНЕ ОБР EC	БЕТОН ЗАВР.ОБР. SC	ГУМЕНА СОКЛА-01 RB-01	
СТЕПЕНИШТЕ 2 ST-2	20.69m²	БОЈА - 03 PT-03	БОЈА - 03 PT-03	БОЈА - 03 PT-03	БОЈА - 03 PT-03	БЕЗ ЗАВРШНЕ ОБР EC	ЕПОКСИ П-01 EPX-01	ГУМЕНА СОКЛА-02 RB-02	
ПРОТИВПОЖАРНИ ЛИФТ-ХОЛ FIRE LOBBY	23.20m²	БОЈА - 03 PT-03	БОЈА - 03 PT-03	БОЈА - 03 PT-03	БОЈА - 03 PT-03	БЕЗ ЗАВРШНЕ ОБР EC	БЕТОН ЗАВР.ОБР. SC	ГУМЕНА СОКЛА-01 RB-01	
ТОАЛЕТ TOILET	2.86m²	БОЈА - 03 PT-03	БОЈА - 03 PT-03	БОЈА - 03 PT-03	БОЈА - 03 PT-03	АКУС.ПЛАФ.ПЛ.02 ACT-02	КЕР. ПЛ. 01 CT-01	КЕР. ПЛ. 02 CT-02	
ОДРЖАВАЊЕ HK	18.74m²	БОЈА - 03 PT-03	БОЈА - 03 PT-03	БОЈА - 03 PT-03	БОЈА - 03 PT-03	АКУС.ПЛАФ.ПЛ.02 ACT-02	ВИНИЛ-01 RF-01	ГУМЕНА СОКЛА-01 RB-01	
УКУПНО TOTAL	209.60m²								
"JUNIOR" АПАРТМАН JUNIOR SUITE	35.33m²	ВИНИЛ//БРОНЗАНИ МЕТАЛНИ ПРОФИЛИ VINYL/ANTIQUE BRONZE METAL				СПУШ. ПЛАФОН SC	ПАРКЕТ WOOD	ПАРКЕТ WOOD	ПРЕМА ПР.ЕНТ. BY I.D.
КУПАТИЛО BATH	13.91m²	МЕРМЕР/МОЗАИК/СТАКЛО MARBLE/MOSAIC/GLASS				СПУШ. ПЛАФОН SC	МЕРМЕР MARBLE	МЕРМЕР MARBLE	ПРЕМА ПР.ЕНТ. BY I.D.
"JUNIOR" АПАРТМАН УКУПНО JUNIOR SUITE TOTAL	49.23m²								
"DELUXE" АПАРТМАН DELUXE SUITE	30.81m²	ВИНИЛ//БРОНЗАНИ МЕТАЛНИ ПРОФИЛИ VINYL/ANTIQUE BRONZE METAL				СПУШ. ПЛАФОН SC	ПАРКЕТ WOOD	ПАРКЕТ WOOD	ПРЕМА ПР.ЕНТ. BY I.D.
КУПАТИЛО BATH	10.03m²	МЕРМЕР/МОЗАИК/СТАКЛО MARBLE/MOSAIC/GLASS				СПУШ. ПЛАФОН SC	МЕРМЕР MARBLE	МЕРМЕР MARBLE	ПРЕМА ПР.ЕНТ. BY I.D.
"DELUXE" АПАРТМАН УКУПНО DELUXE SUITE TOTAL	40.84m²								
"SUPERIOR" АПАРТМАН SUPERIOR SUITE	29.82m²	ВИНИЛ//БРОНЗАНИ МЕТАЛНИ ПРОФИЛИ VINYL/ANTIQUE BRONZE METAL				СПУШ. ПЛАФОН SC	ПАРКЕТ WOOD	ПАРКЕТ WOOD	ПРЕМА ПР.ЕНТ. BY I.D.
КУПАТИЛО BATH	12.55m²	МЕРМЕР/МОЗАИК/СТАКЛО MARBLE/MOSAIC/GLASS				СПУШ. ПЛАФОН SC	МЕРМЕР MARBLE	МЕРМЕР MARBLE	ПРЕМА ПР.ЕНТ. BY I.D.
"SUPERIOR" АПАРТМАН УКУПНО SUPERIOR TOTAL	42.37m²								
"SUPERIOR" АПАРТМАН SUPERIOR SUITE	30.29m²	ВИНИЛ//БРОНЗАНИ МЕТАЛНИ ПРОФИЛИ VINYL/ANTIQUE BRONZE METAL				СПУШ. ПЛАФОН SC	ПАРКЕТ WOOD	ПАРКЕТ WOOD	ПРЕМА ПР.ЕНТ. BY I.D.
КУПАТИЛО BATH	9.69m²	МЕРМЕР/МОЗАИК/СТАКЛО MARBLE/MOSAIC/GLASS				СПУШ. ПЛАФОН SC	МЕРМЕР MARBLE	МЕРМЕР MARBLE	ПРЕМА ПР.ЕНТ. BY I.D.
"SUPERIOR" АПАРТМАН УКУПНО SUPERIOR TOTAL	39.98m²								
"SUPERIOR" АПАРТМАН SUPERIOR SUITE	30.29m²	ВИНИЛ//БРОНЗАНИ МЕТАЛНИ ПРОФИЛИ VINYL/ANTIQUE BRONZE METAL				СПУШ. ПЛАФОН SC	ПАРКЕТ WOOD	ПАРКЕТ WOOD	ПРЕМА ПР.ЕНТ. BY I.D.
КУПАТИЛО BATH	9.69m²	МЕРМЕР/МОЗАИК/СТАКЛО MARBLE/MOSAIC/GLASS				СПУШ. ПЛАФОН SC	МЕРМЕР MARBLE	МЕРМЕР MARBLE	ПРЕМА ПР.ЕНТ. BY I.D.
"SUPERIOR" АПАРТМАН УКУПНО SUPERIOR SUITE TOTAL	39.98m²								
"SUPERIOR" АПАРТМАН SUPERIOR SUITE	29.85m²	ВИНИЛ//БРОНЗАНИ МЕТАЛНИ ПРОФИЛИ VINYL/ANTIQUE BRONZE METAL				СПУШ. ПЛАФОН SC	ПАРКЕТ WOOD	ПАРКЕТ WOOD	ПРЕМА ПР.ЕНТ. BY I.D.
КУПАТИЛО BATH	12.55m²	МЕРМЕР/МОЗАИК/СТАКЛО MARBLE/MOSAIC/GLASS				СПУШ. ПЛАФОН SC	МЕРМЕР MARBLE	МЕРМЕР MARBLE	ПРЕМА ПР.ЕНТ. BY I.D.
"SUPERIOR" АПАРТМАН УКУПНО SUPERIOR SUITE TOTAL	42.39m²								
"DELUXE" АПАРТМАН DELUXE SUITE	30.57m²	ВИНИЛ//БРОНЗАНИ МЕТАЛНИ ПРОФИЛИ VINYL/ANTIQUE BRONZE METAL				СПУШ. ПЛАФОН SC	ПАРКЕТ WOOD	ПАРКЕТ WOOD	ПРЕМА ПР.ЕНТ. BY I.D.
КУПАТИЛО BATH	10.03m²	МЕРМЕР/МОЗАИК/СТАКЛО MARBLE/MOSAIC/GLASS				СПУШ. ПЛАФОН SC	МЕРМЕР MARBLE	МЕРМЕР MARBLE	ПРЕМА ПР.ЕНТ. BY I.D.
"DELUXE" АПАРТМАН УКУПНО DELUXE SUITE TOTAL	40.59m²								
"JUNIOR" АПАРТМАН JUNIOR SUITE	34.10m²	ВИНИЛ//БРОНЗАНИ МЕТАЛНИ ПРОФИЛИ VINYL/ANTIQUE BRONZE METAL				СПУШ. ПЛАФОН SC	ПАРКЕТ WOOD	ПАРКЕТ WOOD	ПРЕМА ПР.ЕНТ. BY I.D.
КУПАТИЛО BATH	13.94m²	МЕРМЕР/МОЗАИК/СТАКЛО MARBLE/MOSAIC/GLASS				СПУШ. ПЛАФОН SC	МЕРМЕР MARBLE	МЕРМЕР MARBLE	ПРЕМА ПР.ЕНТ. BY I.D.
"JUNIOR" АПАРТМАН УКУПНО JUNIOR SUITE TOTAL	48.04m²								
"JUNIOR" АПАРТМАН JUNIOR SUITE	35.34m²	ВИНИЛ//БРОНЗАНИ МЕТАЛНИ ПРОФИЛИ VINYL/ANTIQUE BRONZE METAL				СПУШ. ПЛАФОН SC	ПАРКЕТ WOOD	ПАРКЕТ WOOD	ПРЕМА ПР.ЕНТ. BY I.D.
КУПАТИЛО BATH	13.93m²	МЕРМЕР/МОЗАИК/СТАКЛО MARBLE/MOSAIC/GLASS				СПУШ. ПЛАФОН SC	МЕРМЕР MARBLE	МЕРМЕР MARBLE	ПРЕМА ПР.ЕНТ. BY I.D.
"JUNIOR" АПАРТМАН УКУПНО JUNIOR SUITE TOTAL	49.27m²								
"DELUXE" АПАРТМАН DELUXE SUITE	30.66m²	ВИНИЛ//БРОНЗАНИ МЕТАЛНИ ПРОФИЛИ VINYL/ANTIQUE BRONZE METAL				СПУШ. ПЛАФОН SC	ПАРКЕТ WOOD	ПАРКЕТ WOOD	ПРЕМА ПР.ЕНТ. BY I.D.
КУПАТИЛО BATH	10.03m²	МЕРМЕР/МОЗАИК/СТАКЛО MARBLE/MOSAIC/GLASS				СПУШ. ПЛАФОН SC	МЕРМЕР MARBLE	МЕРМЕР MARBLE	ПРЕМА ПР.ЕНТ. BY I.D.
"DELUXE" АПАРТМАН УКУПНО DELUXE SUITE TOTAL	40.69m²								
"EXECUTIVE" АПАРТМАН EXECUTIVE SUITE	47.56m²	ВИНИЛ//БРОНЗАНИ МЕТАЛНИ ПРОФИЛИ VINYL/ANTIQUE BRONZE METAL				СПУШ. ПЛАФОН SC	ПАРКЕТ WOOD	ПАРКЕТ WOOD	ПРЕМА ПР.ЕНТ. BY I.D.
ТОАЛЕТ POWDER ROOM	3.52m²	МЕРМЕР/МОЗАИК/СТАКЛО MARBLE/MOSAIC/GLASS				СПУШ. ПЛАФОН SC	МЕРМЕР MARBLE	МЕРМЕР MARBLE	ПРЕМА ПР.ЕНТ. BY I.D.
СПАВАЋА СОБА MASTER BEDROOM	20.64m²	ВИНИЛ//БРОНЗАНИ МЕТАЛНИ ПРОФИЛИ VINYL/ANTIQUE BRONZE METAL				СПУШ. ПЛАФОН SC	ПАРКЕТ WOOD	ПАРКЕТ WOOD	ПРЕМА ПР.ЕНТ. BY I.D.
ГАРДЕРОБА CLOSET	6.02m²	ВИНИЛ//БРОНЗАНИ МЕТАЛНИ ПРОФИЛИ VINYL/ANTIQUE BRONZE METAL				СПУШ. ПЛАФОН SC	ПАРКЕТ WOOD	ПАРКЕТ WOOD	ПРЕМА ПР.ЕНТ. BY I.D.
КУПАТИЛО BATH	15.84m²	МЕРМЕР/МОЗАИК/СТАКЛО MARBLE/MOSAIC/GLASS				СПУШ. ПЛАФОН SC	МЕРМЕР MARBLE	МЕРМЕР MARBLE	ПРЕМА ПР.ЕНТ. BY I.D.
"EXECUTIVE" АПАРТМАН УКУПНО EXECUTIVE SUITE TOTAL	93.58m²								
"JUNIOR" АПАРТМАН JUNIOR SUITE	49.73m²	ВИНИЛ//БРОНЗАНИ МЕТАЛНИ ПРОФИЛИ VINYL/ANTIQUE BRONZE METAL				СПУШ. ПЛАФОН SC	ПАРКЕТ WOOD	ПАРКЕТ WOOD	ПРЕМА ПР.ЕНТ. BY I.D.
КУПАТИЛО BATH	13.02m²	МЕРМЕР/МОЗАИК/СТАКЛО MARBLE/MOSAIC/GLASS				СПУШ. ПЛАФОН SC	МЕРМЕР MARBLE	МЕРМЕР MARBLE	ПРЕМА ПР.ЕНТ. BY I.D.
"JUNIOR" АПАРТМАН УКУПНО JUNIOR SUITE TOTAL	62.75m²								
"DELUXE" АПАРТМАН DELUXE SUITE	30.81m²	ВИНИЛ//БРОНЗАНИ МЕТАЛНИ ПРОФИЛИ VINYL/ANTIQUE BRONZE METAL				СПУШ. ПЛАФОН SC	ПАРКЕТ WOOD	ПАРКЕТ WOOD	ПРЕМА ПР.ЕНТ. BY I.D.
КУПАТИЛО BATH	10.03m²	МЕРМЕР/МОЗАИК/СТАКЛО MARBLE/MOSAIC/GLASS				СПУШ. ПЛАФОН SC	МЕРМЕР MARBLE	МЕРМЕР MARBLE	ПРЕМА ПР.ЕНТ. BY I.D.
"DELUXE" АПАРТМАН УКУПНО DELUXE SUITE TOTAL	40.84m²								
"JUNIOR" АПАРТМАН JUNIOR SUITE	35.33m²	ВИНИЛ//БРОНЗАНИ МЕТАЛНИ ПРОФИЛИ VINYL/ANTIQUE BRONZE METAL				СПУШ. ПЛАФОН SC	ПАРКЕТ WOOD	ПАРКЕТ WOOD	ПРЕМА ПР.ЕНТ. BY I.D.
КУПАТИЛО BATH	13.92m²	МЕРМЕР/МОЗАИК/СТАКЛО MARBLE/MOSAIC/GLASS				СПУШ. ПЛАФОН SC	МЕРМЕР MARBLE	МЕРМЕР MARBLE	ПРЕМА ПР.ЕНТ. BY I.D.
"JUNIOR" АПАРТМАН УКУПНО JUNIOR SUITE TOTAL	49.24m²								
ПРЕДПРОСТОР VESTIBULE	7.74m²	ВИНИЛ//БРОНЗАНИ МЕТАЛНИ ПРОФИЛИ VINYL/ANTIQUE BRONZE METAL				СПУШ. ПЛАФОН SC	ПАРКЕТ WOOD	ПАРКЕТ WOOD	ПРЕМА ПР.ЕНТ. BY I.D.
ПРЕДПРОСТОР VESTIBULE	7.32m²	ВИНИЛ//БРОНЗАНИ МЕТАЛНИ ПРОФИЛИ VINYL/ANTIQUE BRONZE METAL				СПУШ. ПЛАФОН SC	ПАРКЕТ WOOD	ПАРКЕТ WOOD	ПРЕМА ПР.ЕНТ. BY I.D.
ПРЕДПРОСТОР VESTIBULE	7.34m²	ВИНИЛ//БРОНЗАНИ МЕТАЛНИ ПРОФИЛИ VINYL/ANTIQUE BRONZE METAL				СПУШ. ПЛАФОН SC	ПАРКЕТ WOOD	ПАРКЕТ WOOD	ПРЕМА ПР.ЕНТ. BY I.D.
ПРЕДПРОСТОР VESTIBULE	7.34m²	ВИНИЛ//БРОНЗАНИ МЕТАЛНИ ПРОФИЛИ VINYL/ANTIQUE BRONZE METAL				СПУШ. ПЛАФОН SC	ПАРКЕТ WOOD	ПАРКЕТ WOOD	ПРЕМА ПР.ЕНТ. BY I.D.
ПРЕДПРОСТОР VESTIBULE	7.74m²								
ПРЕДПРОСТОР УКУПНО VESTIBULE TOTAL	37.49m²								
УКУПНО НЕТО ПОВРШИНА TOTAL NET AREA	926.86m²								

ПРЕГЛЕД ОСТВАРЕНИХ БРУТО ПОВРШИНА
REVIEW OF REALIZED GROSS FLOOR AREA

БРУТО ПОВРШИНА - 3.СПРАТ GROSS FLOOR AREA - LEVEL 4	1105.09 m²
БРУТО ПОВРШИНА - 4.СПРАТ GROSS FLOOR AREA - LEVEL 5	1104.99 m²
БРУТО ПОВРШИНА - 5.СПРАТ GROSS FLOOR AREA - LEVEL 6	1104.99 m²
УКУПНА БРУТО ПОВРШИНА ПОДЗЕМНИХ ЕТАЖА TOTAL GROSS FLOOR AREA - UNDERGROUND	19 313.50 m²
УКУПНА БРУТО ПОВРШИНА НАДЗЕМНИХ ЕТАЖА TOTAL GROSS FLOOR AREA - ABOVE GROUND	47 038.89 m²
УКУПНА БРУТО ПОВРШИНА ОБЈЕКТА TOTAL GROSS FLOOR AREA OF THE BUILDING	66 352.39 m²

БРГП GFA	47 038.89 m²

ЛЕГЕНДА / KEY OF SYMBOLS:

- АРМИРАНИ БЕТОН / REINFORCED CONCRETE
- ГИТЕР БЛОК / CLAY BRICK BLOCK
- ГИПС-КАРТОН ПЛОЧЕ / GYPSUM BOARD
- CL — КАНАЛ ЗА ВЕШ / LAUNDRY
- TRC — КАНАЛ ЗА ЂУБРЕ / GARBAGE
- FHC — ПОЖАРНИ ХИДРАНТ / FIRE HYDRANT
- ПОПП* ПРИЛАГОЂЕНО ОСОБАМА СА ПОСЕБНИМ ПОТРЕБАМА
- ** 37x178/280 БРОЈ КОМАДА СТЕПЕНИЦА ОД/ДО ЕТАЖЕ

ПРЕДМЕТ ЦРТЕЖА / KEY PLAN:

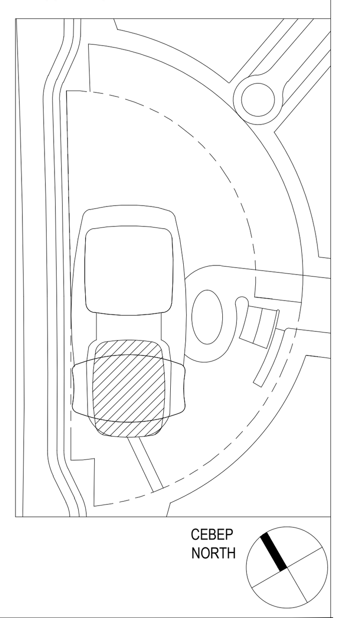

±0.00=+77.32

пројектна организација design organization		ЕНЕРГОПРОЈЕКТ УРБАНИЗАМ И АРХИТЕКТУРА а.д. ЕНТЕЛ а.д. НОВИ БЕОГРАД - Булевар Михајла Пупина 12
инвеститор Client	KULA BELGRADE	"BW KULA", д.о.о. Карађорђева 48, Београд "BW KULA ", doo Karadjordjeva 48, Belgrade

ИДЕЈНО РЕШЕЊЕ
ЗА ИЗГРАДЊУ ОБЈЕКТА "КУЛА БЕОГРАД"
блок 19, на к.п.1508/411 К.О.Савски Венац

CONCEPT DESIGN FOR "BW KULA"
b.19, c.l. 1508/411, C.M. Savski venac

аутор архитектуре Design Author	Skidmore, Owings & Merrill LLP 224 South Michigan Avenue, Suite 1000 Chicago, Illinois 60604
руководилац израде урбанистичког пројекта Executive urban planner	Драгана Ђорђевић, дипл.инж.арх. Dragana Đorđević, M.Sc.Arch. број лиценце ИКС Licence No 200 001703
одговорни пројектант архитектуре AOR	Александар Лалић, дипл.инж.арх. Aleksandar Lalić, M.Sc.Arch. број лиценце ИКС Licence No 300 7796 04
пројектантски тим Design Team	Јелена Митић, арх.тех / Jelena Mitić, Arch.Tech Милица Делибашић, дипл.инж.арх. / Milica Delibašić, M.Sc.Arch. Ивана Вукотић, дипл.инж.арх. / Ivana Vukotić, M.Sc.Arch. Слађана Ивковић , дипл.инж.арх. / Slađana Ivković, M.Sc.Arch. Андреј Радишић, дипл.инж.арх. / Andrej Radišić, M.Sc.Arch. Слободан Херцег, дипл.инж.арх. / Slobodan Herceg, M.Sc.Arch. Владимир Топличић, дипл.инж.арх. / Vladimir Topličić, M.Sc.Arch.
цртеж Drawing Title	ОСНОВА 3,4,5.СПРАТА LEVEL 4,5,6 PLAN

фаза Design Stage	ИДР CD	размера Scale	1:200	датум Date	05.2019. 05.2019.	број цртежа DWG No.	1-06 A-106

1135mm x 410mm